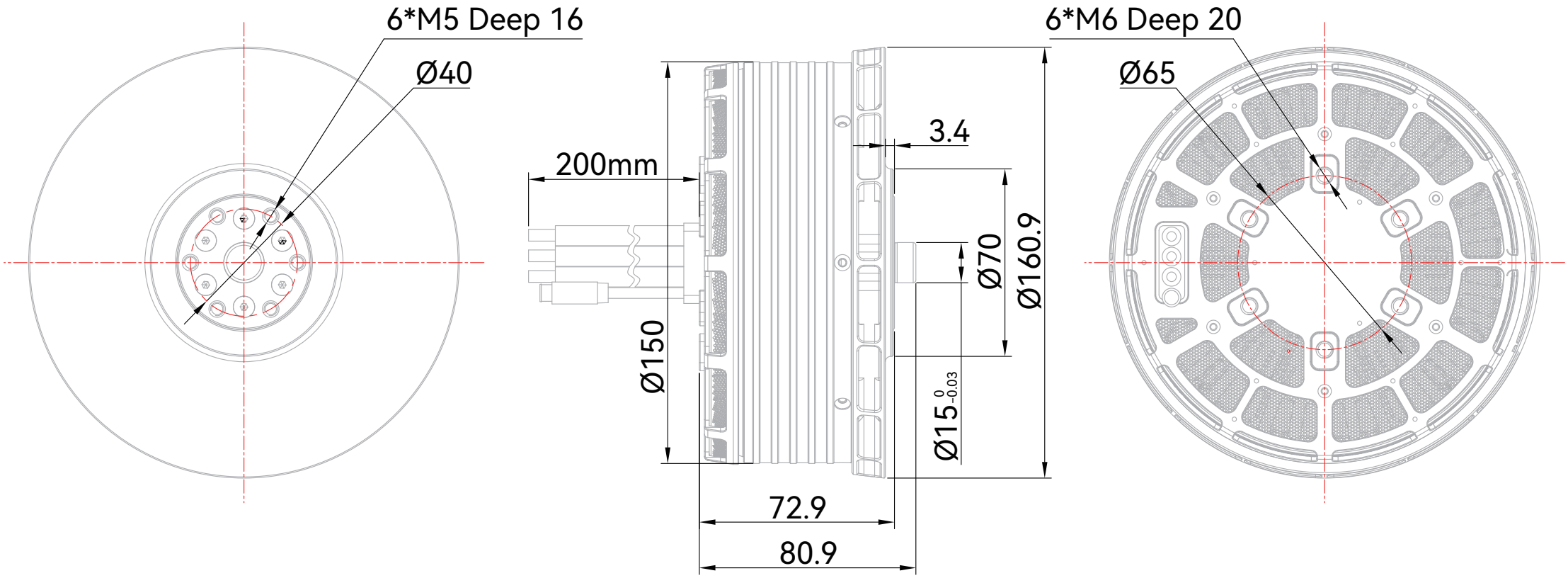
6*M5 Deep 16
Ø40
200mm
3.4
Ø70
Ø160.9
Ø150
Ø15 0 -0.03
72.9
80.9
6*M6 Deep 20
Ø65

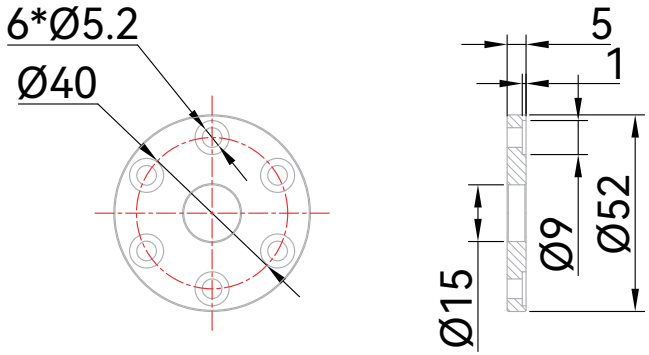
6*Ø5.2
Ø40
5
1
Ø9
Ø52
Ø15