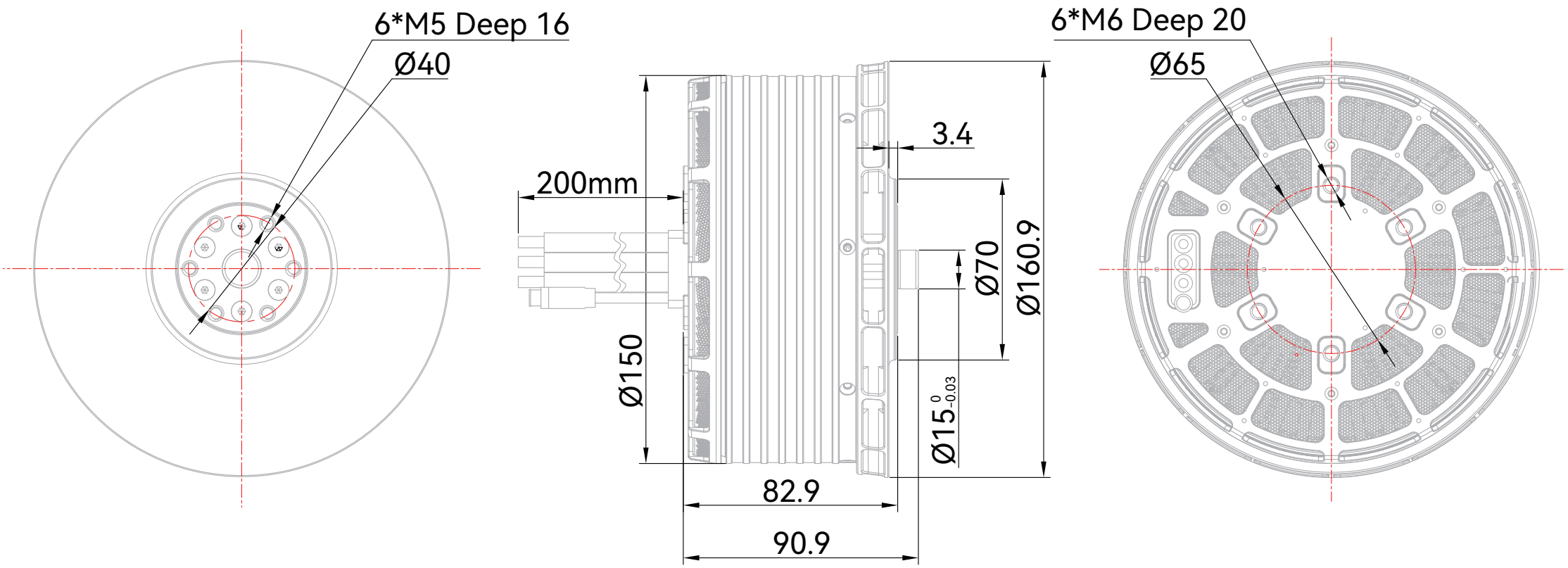
6*M5 Deep 16
Ø40
200mm
Ø150
3.4
Ø70
Ø160.9
Ø15 0 -0.03
82.9
90.9
6*M6 Deep 20
Ø65

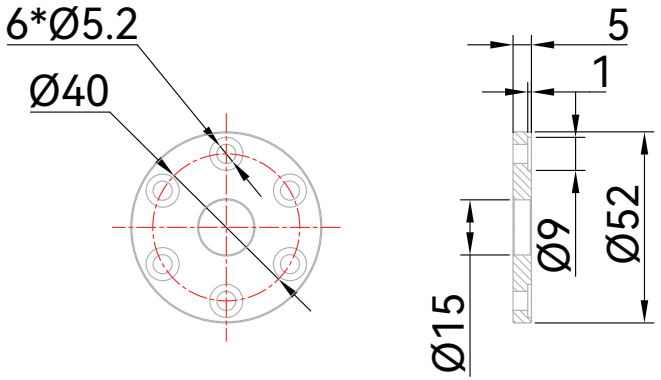
6*Ø5.2
Ø40
5
1
Ø9
Ø52
Ø15